第22回 大阪市内・西部ブロック合同選手権大会
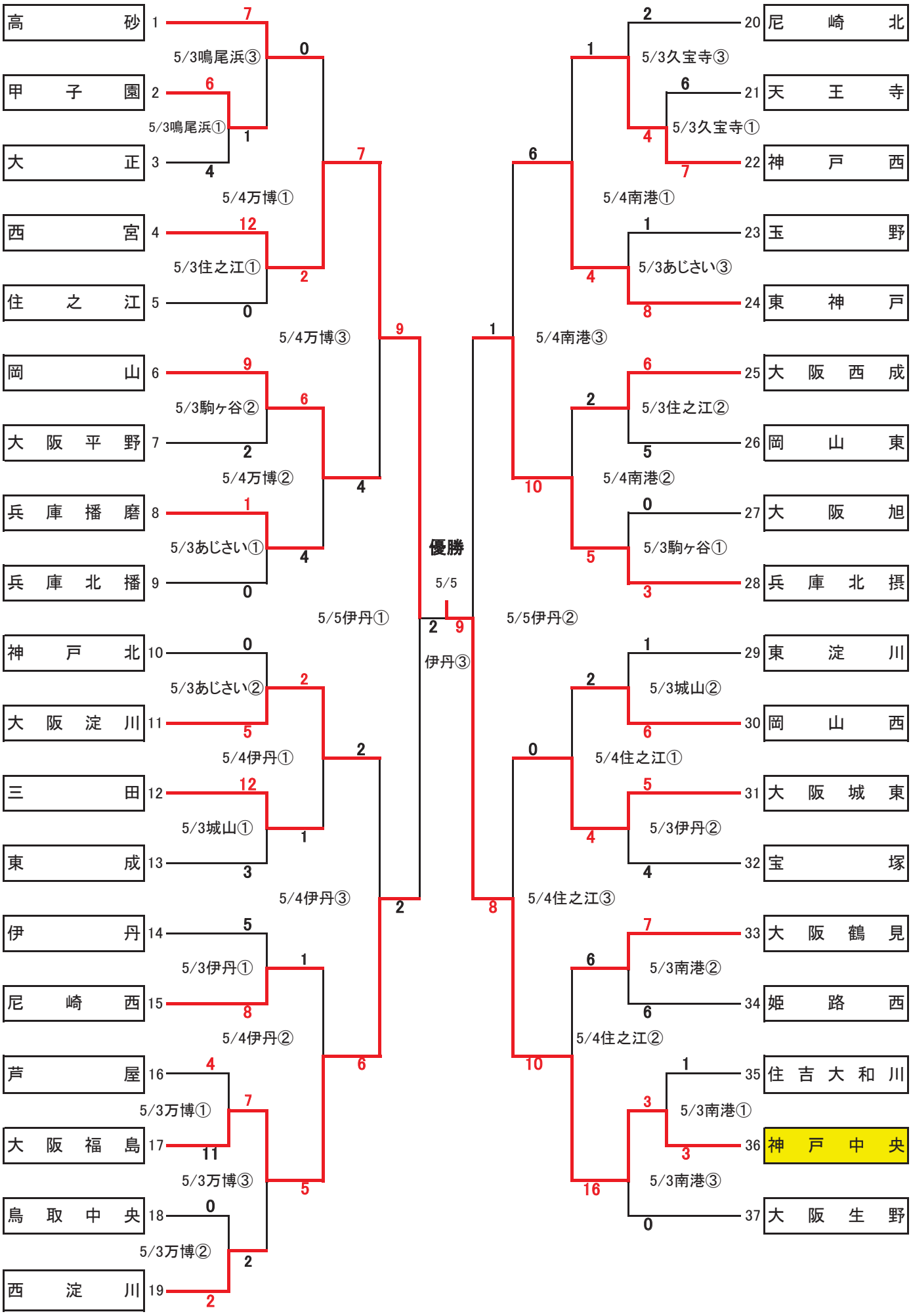
《オールスター》